İKİ DÖNÜŞLÜ DİŞLİ POMPA
BI-ROTATIONAL GEAR PUMP

21143006173 | DP 30-61 DD

ÖZELLİKLER / SPECIFICATIONS

Yer Değiştirme / Displacement	58 cm³/dev.
Sürekli Çalışma Basıncı / Working Pressure	190 bar
Mak. Aralıklı Çalışma Basıncı / Max. Intermittent Pressure	250 bar
Maksimum Azami Basınç / Max. Peak Pressure	270 bar
Maksimum Sürekli Çalışma Devri / Max. Continuous Speed	1500 1/dak
Aralıklı Maksimum Çalışma Basıncında Maksimum Devir Max. Speed At Intermit. Pressure	2000 1/dak
Hidrolik Yağ Sıcaklığı / Oil Temperature Range	-20 & 80 °C
Yağ Giriş Çapı - C / Oil Inlet Diameter - C	R 1"
Yağ çıkış çapı - D / Oil Outlet Diameter - D	R 1"
Ağırlık / Weight	13 kg

TEKNİK ÇİZİM / TECHNICAL DRAWING

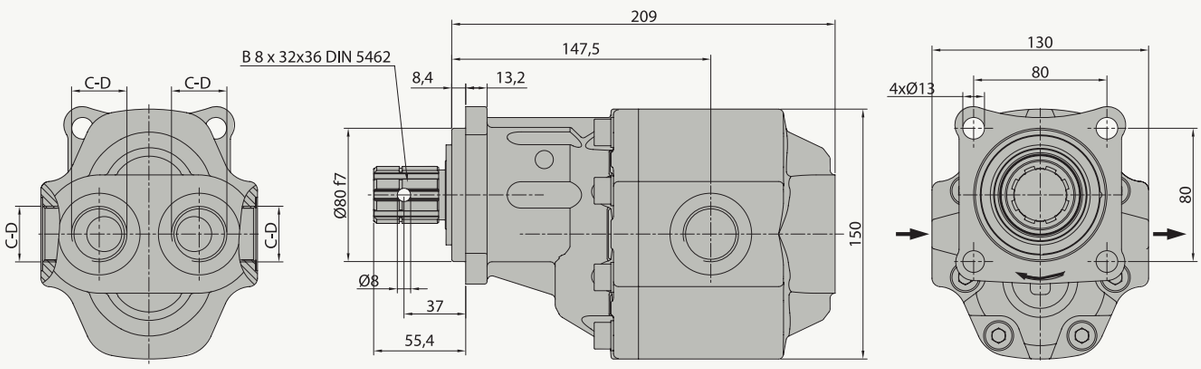

BASINÇ DEĞERLERİ / PRESSURE DEFINITION

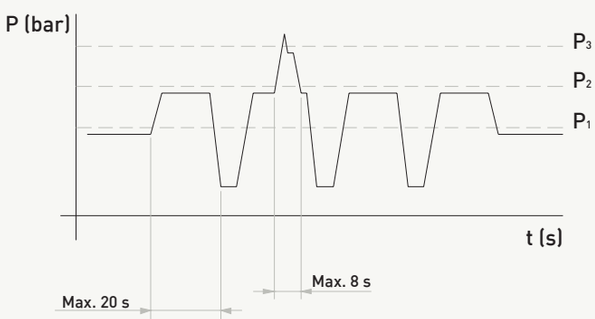

P_1 - **Max. Sürekli Basınç /** Max. Continuous Pressure
P_2 - **Max. Kesintili Basınç /** Max. İntermittent
P_3 - **Max. Ani Basınç /** Max. Peak Pressure

POMPA PERFORMANS GRAFİĞİ / PERFORMANCE GRAPH

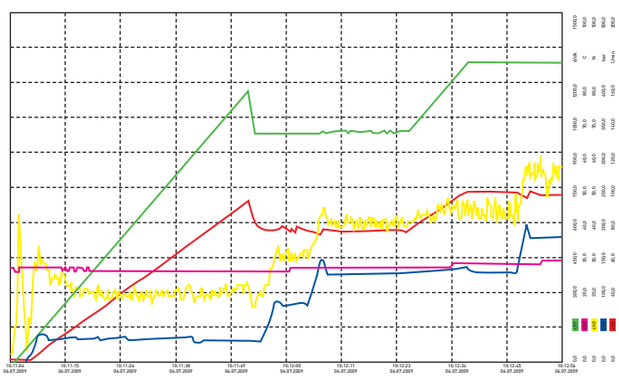

ChNo	Name1	Min	Min Time	Max	Max Time	Unit
ch1	Devir	0,0	19.08.2009 10:14:01	1336,5	19.08.2009 10:15:44	d/dk
ch2	Sıcaklık	35,0	19.08.2009 10:14:01	39,0	19.08.2009 10:15:47	C
ch3	Tork	2,0	19.08.2009 10:14:01	76,0	19.08.2009 10:15:34	N
ch4	Basınç	1,0	19.08.2009 10:14:01	227,0	19.08.2009 10:15:44	bar

ChNo	Name1	Min	Min Time	Max	Max Time	Unit
ch5	Debi	0,0	19.08.2009 10:14:04	99,0	19.08.2009 10:15:44	Umin
ch6	-					
ch7	-					
ch8	-					